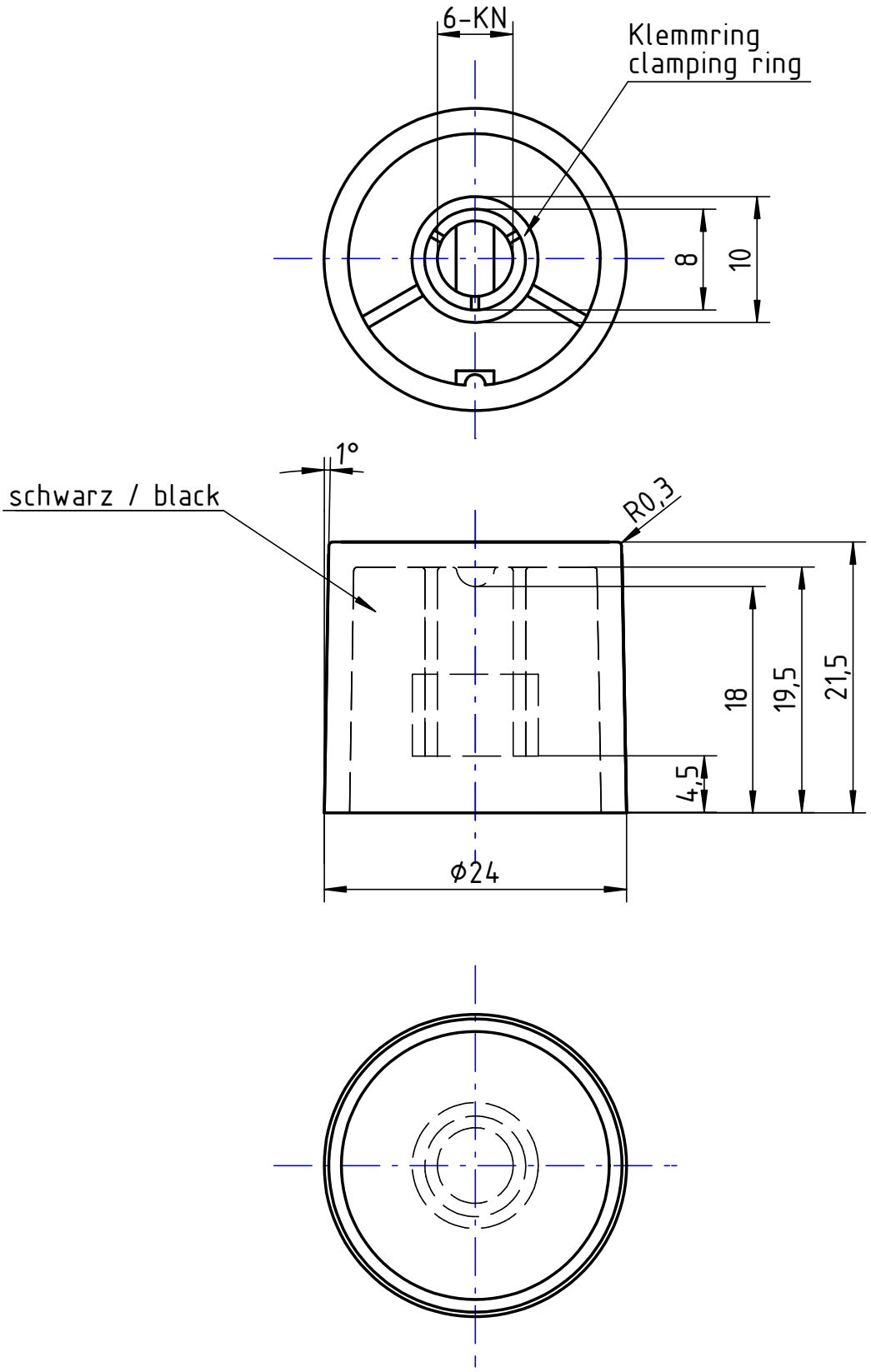

				Allgemein-toleranzen DIN 7168		Maßstab / scale 2:1	Gewicht / weight
						Werkstoff / material ABS	conform to RoHS
					Datum	Name	Bezeichnung / Part name
				Bearb	26.04.2005	J.Drung	Drehknopf / /Rotary knob
				Gepr.			DK24-215 A.6-KN
				Norm			
				albs Alltronic Balthasar Schmidt	Max-Eyth-Straße 1 75443 Ötisheim Tel. 07041-9616-0	Teile-Nr. / Part-no. 864019	Blatt 1 / 1 Blätter
Zust.	Änderung	Datum	Name	Urspr.:		Ers. für:	Ers. durch: