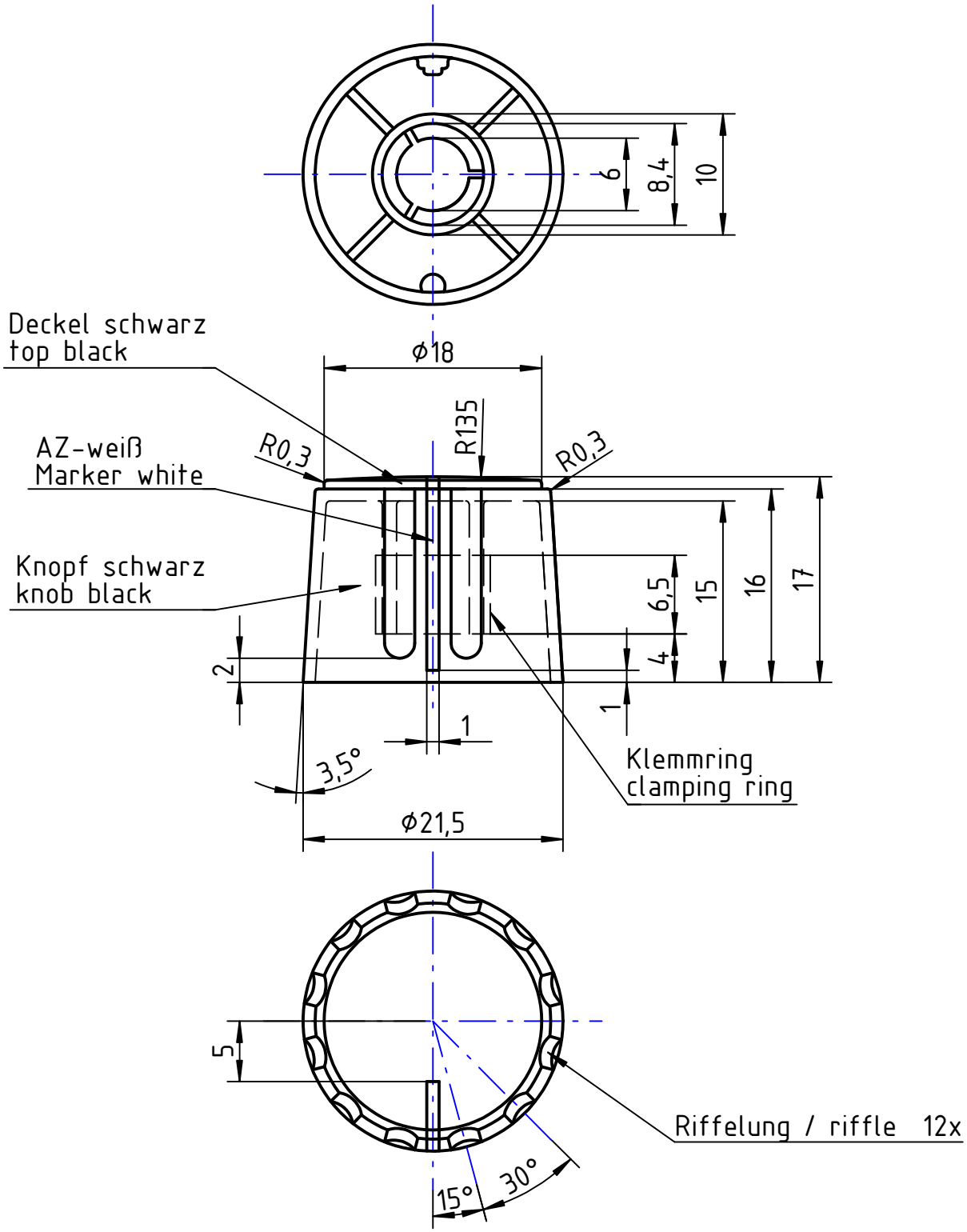

Allgemein-toleranzen DIN 7168		Maßstab / scale 2:1	Gewicht / weight
		Werkstoff / material ABS	conform to RoHS
	Datum	Name	Bezeichnung / Part name
Bearb	18.02.2005	J.Drung	Drehknopf / Rotary knob
Gepr.			DK21,5-171 A.6
Norm			
albs Alltronic Balthasar Schmidt	Max-Eyth-Straße 1 75443 Ötisheim Tel. 07041-9616-0	Teile-Nr. / Part-no. 864003	Blatt 1 / 1 Blätter
Zust. / Änderung / Datum / Name	Urspr.:	Ers. für:	Ers. durch: